Demetra Faretto - con Interruttore - 2700K - Bianco

Naoto Fukasawa

IP20 Dimmerabile:

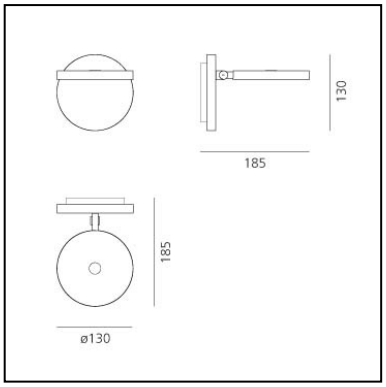

DESCRIZIONE

Demetra Faretto è una lampada da parete che unisce design minimale e funzionalità avanzata. Progettata per garantire massima flessibilità, offre un'illuminazione precisa e regolabile grazie allo snodo che permette di muovere la testa. Con linee pulite ed eleganti, Demetra si integra perfettamente in qualsiasi ambiente, offrendo una luce di alta qualità ideale per lavoro e relax. Disponibile in diverse finiture, questa lampada rappresenta l'equilibrio perfetto tra estetica moderna e tecnologia d'avanguardia. Disponibile sia dimmerabile che ON-OFF.

LUMINAIRE

– Watt : **9W**
– Tensione di alimentazione: **220V-240V**
– Flusso luminoso emesso: **360lm**
– CCT: **2700K**
– Efficiency: **54%**
– Efficacy: **40.00lm/W**
– CRI: **90**
– Dimmer Typology: **Microswitch Dimmer**

CARATTERISTICHE

– Codice Prodotto: **1730W20A**
– Colore: **Bianco**
– Installazione: **Parete**
– Materiale: **Alluminio**
– Serie: **Design Collection**
– design by: **Naoto Fukasawa**

DIMENSIONI

– Lunghezza: **185 mm**
– Altezza: **130 mm**
– Diametro: **130 mm**
– Resistenza all’impatto: **N.D.**
– Prova del filo incandescente: **650°**

SORGENTI INCLUSE

– Categoria: **Led**
– Numero: **1**
– Watt: **4,8W**
– Temperatura Colore (K): **2700K**
– CRI: **90**

Ci riserviamo il diritto di modificare le specifiche dei nostri prodotti. — Ultimo aggiornamento: settembre 2024
Visitate il sito www.artemide.com per le ultime informazioni sui prodotti

Artemide