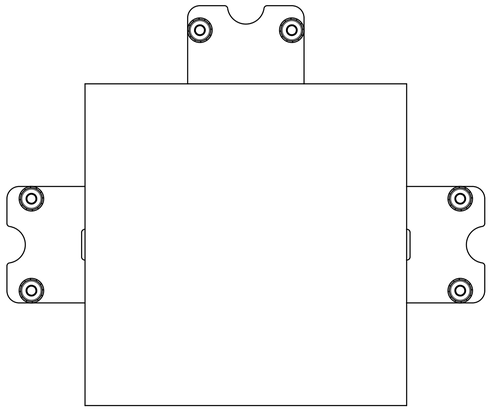

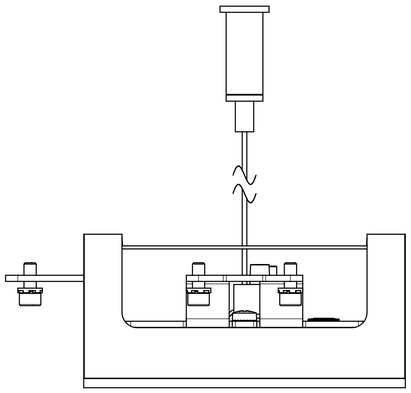

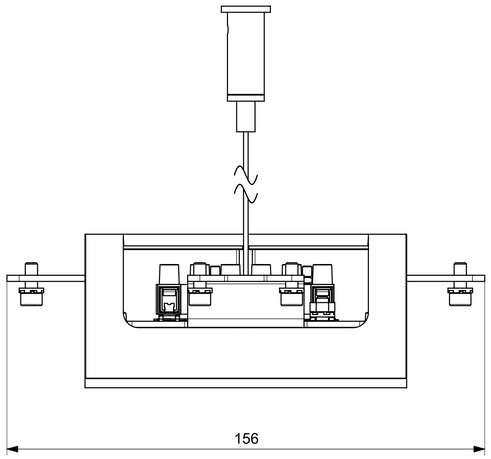
156

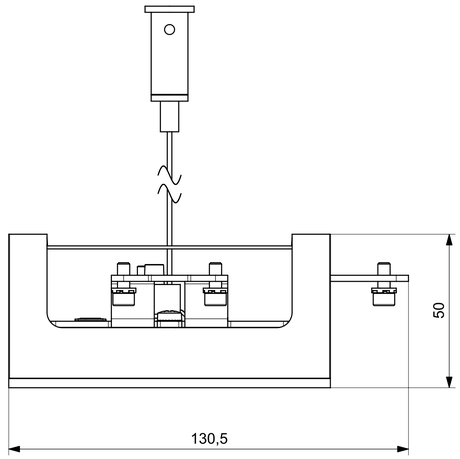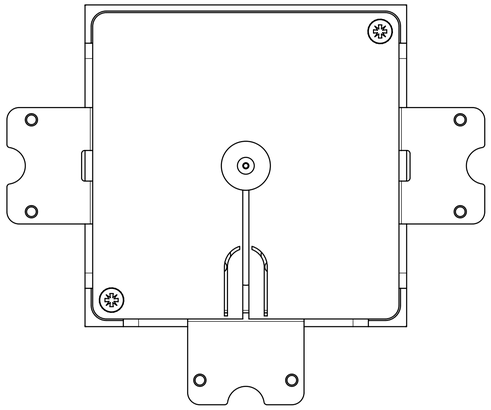
50
130,5