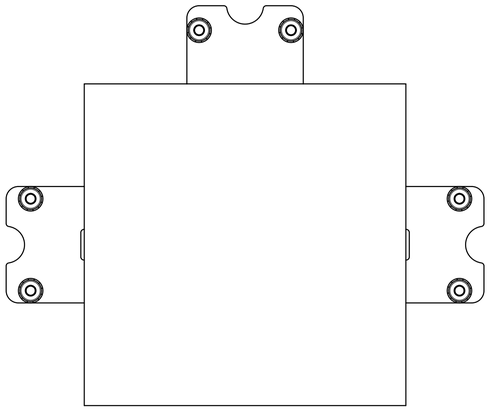

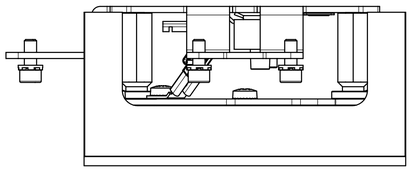

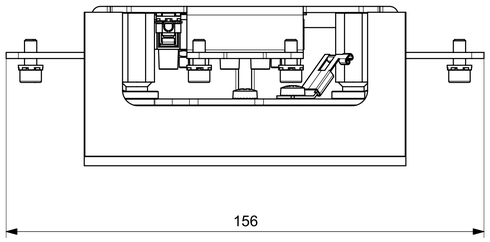
156

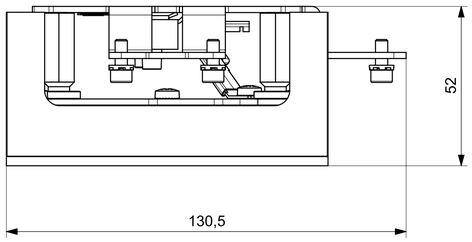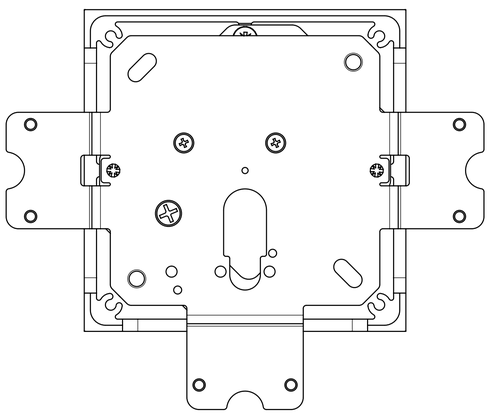
52
130,5